U形側溝／本体

●「U形側溝／本体・ふた」は日本産業規格（JIS A 5372-2016 上ぶた式U形側溝）に定められた製品です。

●「U形側溝／本体・ふた １種」は群集荷重500kg/m^2 に対して安全であるように設計されています。

●「U形側溝／本体・ふた ２種」は総重量10トンの車両の縦断走行に対して安全であるように設計されています。
主として車道に平行して用いるもので、荷重は車両制限令に定める総重量10トントラックの縦断走行を想定しております。
ここで注意して頂きたいのは、「側溝上又は側溝に隣接して走行することは少なく、一時待避などの場合にだけ低速で走行するものとする」と定めていることです。
この定めにより、常にふた上を走行するような使い方は避けて頂くようお願い致します。

寸法の単位は(mm)、参考重量の単位は(kg)です。

No.	呼び名	内幅	内高	長さ	重量	区分
1	150	150	60	600	24	AB
2	180	180	180	600	33	AB
3	240	240	240	600	53	AB
4	300A	300	240	600	68	AB
5	300B	300	300	600	77	AB
6	300C	300	360	600	89	AM
7	360A	360	300	600	87	AB
8	360B	360	360	600	97	AB
9	450	450	450	600	131	AB
10	600	600	600	600	206	AB

※本体１種、本体２種共に形状寸法及び重量は同じです。

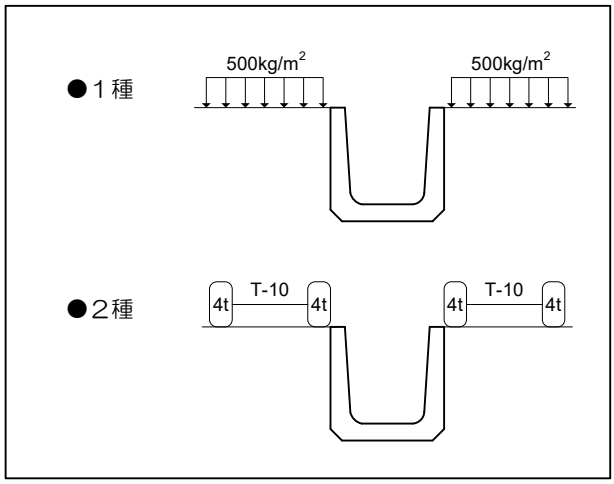

U形側溝／ふた

寸法の単位は(mm)、参考重量の単位は(kg)です。
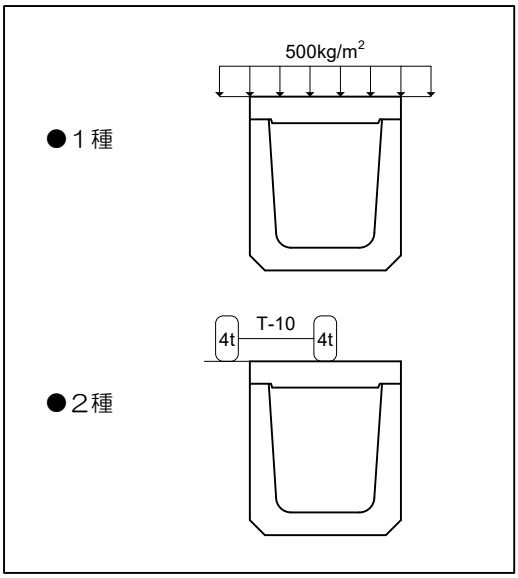
No.	呼び名	種類	外幅	全厚	長さ	重量	区分
1	150	１種	210	35	600	10	AB
2		２種		90		25	AB
3	180	１種	250	40	600	13	AB
4		２種		90		30	AB
5	240	１種	330	45	600	20	AB
6		２種		100		44	AB
7	300	１種	400	60	600	31	AB
8		２種		100		54	AB
9	360	１種	460	65	600	40	AB
10		２種		100		63	AB
11	450	１種	560	70	600	53	AB
12		２種		120		90	AB
13	600	１種	740	75	600	75	AB
14		２種		150		151	AB